Aseptik-Molch-Sendestation

aseptic pig launching station · sistema de limpieza aséptica con pig estación de salida · station émettrice pour station de râclage

7074

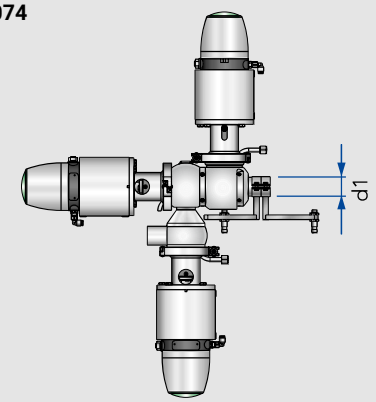

DN	d1						kg
40-100	40-100						

Aseptik-Molch-Empfangsstation

aseptic pig receiving station · sistema de limpieza aséptica con pig estación receptora · station réceptrice pour station de râclage

7075

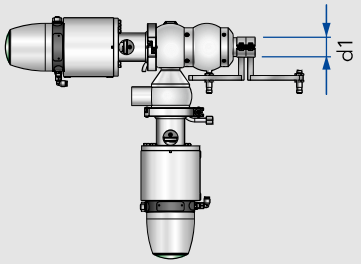

DN	d1						kg
40-100	40-100						

Aseptik-Duplex-Molch

aseptic duplex ball pig · bola tipo pig de limpieza aséptica duplex · station de râclage à boule duplex aseptique

7079

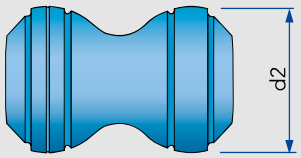

DN	d2						kg
40	39,0						0,34
50	50,5						0,62
65	67,0						0,78
80	81,5						1,02
100	101,5						1,67
125	127,0						

Weitere Molchausführungen auf Anfrage erhältlich