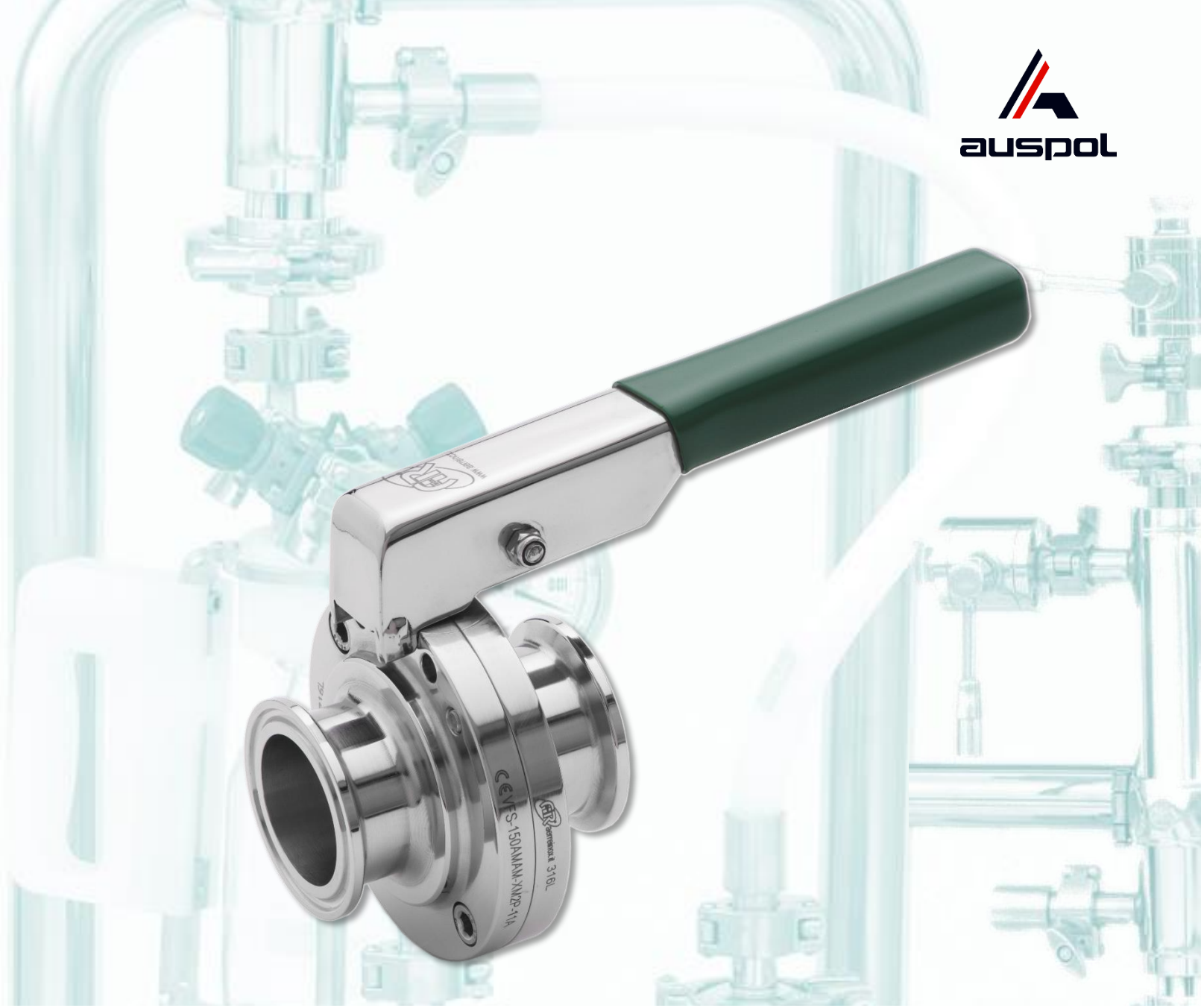

Zawory klapowe

Sanitary flow equipment

Zawory klapowe serii VF

ZALETY

- Zawory klapowe Aerre Inox są zaworami odcinającymi (otwórz/zamknij) dostępnymi w wersji ręcznej, jak i pneumatycznej (wersja z regulacją stopnia otwarcia na zapytanie).
- Ze względu na duże powierzchnie otwarcia, turbulencje są zminimalizowane, a spadki ciśnienia są niskie. Zapewniają delikatne traktowanie produktów o niskiej i średniej lepkości.
- Rączka zaworu mechaniczne blokuje zawór w pozycji otwartej lub zamkniętej. Klapa szczelnie przylega do uszczelki, kiedy zawór jest zamknięty.
- Zawór składa się z dwóch części obudowy, klapy, uszczelki. Całość jest skręcona śrubami.
- Zawór klapowy jest odpowiedni dla każdego procesu wykorzystywanego w przemyśle spożywczym, wód mineralnych, mlecznym, winiarstwie, browarnictwie, przy produkcji soków.

ZASTOSOWANIE

- Zawór klapowy jest odpowiedni dla każdego procesu wykorzystywanego w przemyśle spożywczym, wód mineralnych, mlecznym, winiarstwie, browarnictwie, przy produkcji soków itp.
- Ideale rozwiązanie w przemyśle farmaceutycznym, biotechnologicznym, spożywczym, kosmetycznym, chemicznym.

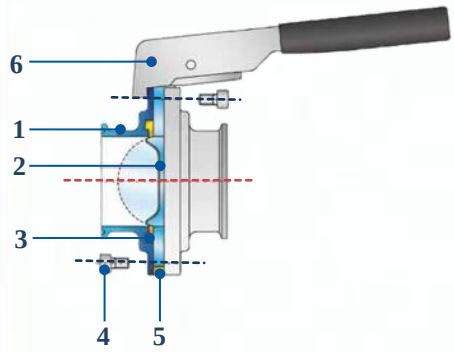

ROZMIARY I PRZYŁĄCZA

- Clamp ASME-BPE: ¾” – 10” (typ VF-TC)
- Spaw: ¾” – 10” (typ VF-SS)
- Specjalne zakończenia dostępne na zapytanie: wg DIN 11851 (gwint, stożek + nakrętka)
- Gwint BSP
- Kołnierz PN6

WYKOŃCZENIE POWIERZCHNI

- Wewnętrzne wykończenie powierzchni: polerowane Ra <0,5 µm lub lepsze.
- Zewnętrzne wykończenie powierzchni: lustrzane, polerowane.
- Lepsze wykończenie powierzchni lub elektro-polerowanie zaworów dostępne na zapytanie.

MATERIAŁ ZAWORU

1	Korpus	AISI 316L - 1.4404
2	Dysk/trzpień	AISI 316L - 1.4404
3	Uszczelka	Silikon, EPDM, FKM
4	Śruba	AISI 304 stal nierdzewna
5	Zaślepka	Silikon
6	Rączka	AISI 304

MATERIAŁ USZCZELNIENIA

Standardowo Silikon, ale także EPDM oraz VITON - zgodne z normą FDA i UPS klasą VI.

DYREKTYWY

- Zawory wykonane zgodnie z Europejską Dyrektywą 97/23/CE „PED”
- Zawory wykonane zgodnie z Europejską Dyrektywą 94/9/CE ATEX – dotyczy zaworów wyposażonych w element antystatyczny montowany w trzonie klapy

STEROWANIE

Zawór może być wyposażony zarówno w rączkę jak i płytkę ISO 5211 do montażu siłownika pneumatycznego.
Rodzaje sterowania:

- ręczne – stalowa rączka - otwarcie co 90 stopni
- ręczne – termoplastyczna rączka z uchwytem – otwarcie co 15 stopni
- ręczne – termoplastyczna rączka z uchwytem - otwarcie co 15 stopni
- ręczne – rączka z kulą - należy pociągnąć i przekręcić, aby otworzyć/zamknąć
- siłownik pneumatyczny (podwójnego działania – powietrze/powietrze, pojedynczego działania – powietrze/sprężyna)

WARUNKI PRACY

- Min/ max ciśnienie: próżnia / 10 bar (g)
- Min/ max temperatura: 0ºC / +150ºC

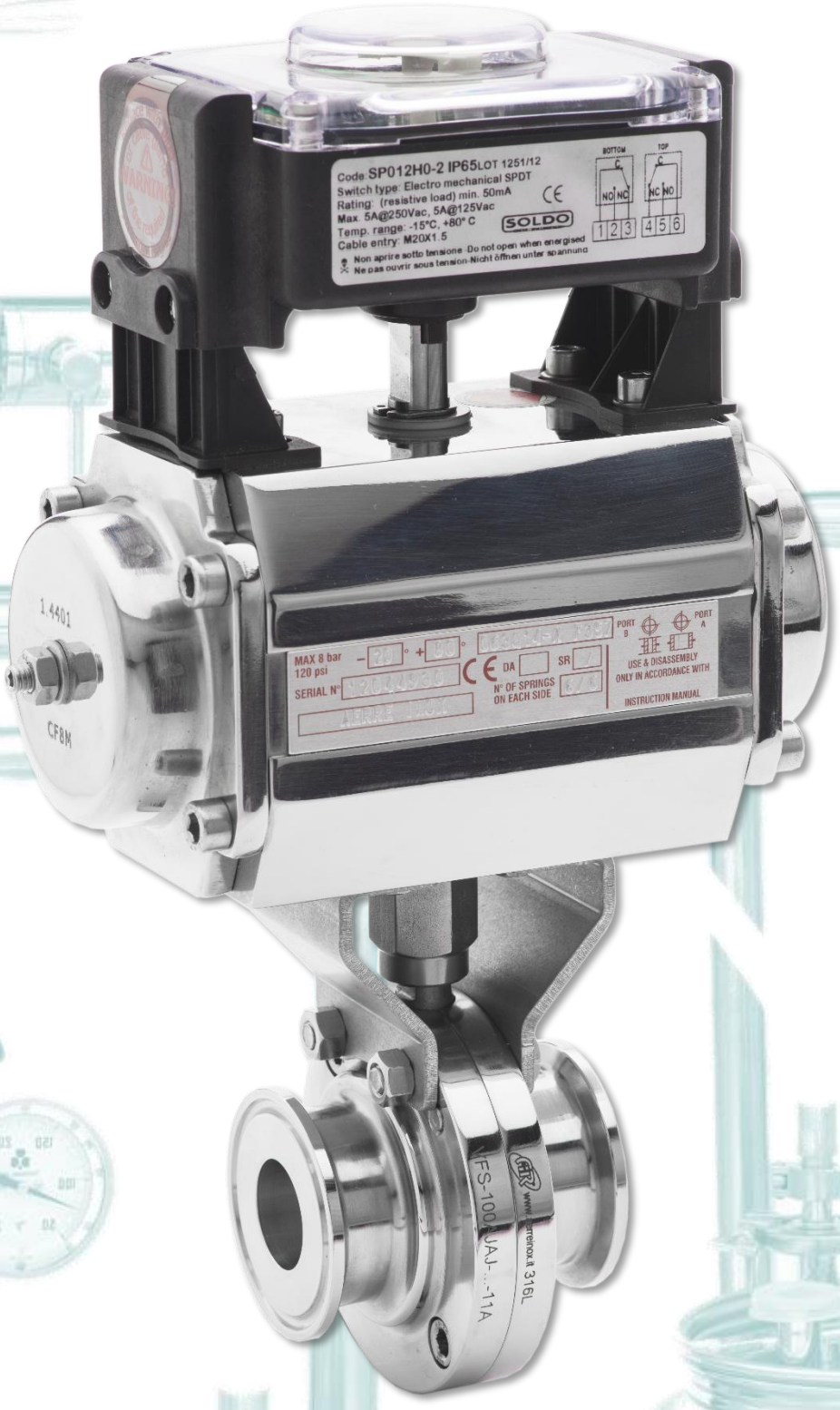

Wykonanie zaworów zgodnie z **Europejską Dyrektywą ATEX 2016/34/EU**

URZĄDZENIE ANTYSTATYCZNE

Aby wyeliminować możliwość występowania ładunków elektrostatycznych w zaworze, zastosowano elementy antystatyczne montowane w trzpieniu klapy zaworu – zapewnia to ciągłość elektryczną dla całego zaworu.

Urządzenia zgodne z Dyrektywą Europejską 2016/34/EU ATEX.
Znak szczególny uzupełniający zgodny z Dyrektywą 2016/34/EU ATEX wskazujący wymagania produktu przeznaczonego do stosowania w strefach zagrożonych wybuchem: numer jednostki i kategorii, typ atmosfery, klasa temperatury.
Deklaracja CE zgodna z oceną “A” (ENCLOSURE X European Directive 2016/34/EU ATEX).

VFF-BW Zawory klapowe dennicowe

■ APLIKACJA

Zawory klapowe dennicowe Aerre Inox serii **VFF-BW** są innowacyjnym rozwiązaniem, sprawdzającym się w standardowych instalacjach, a także wszędzie tam gdzie zachodzi konieczność szybkiego montażu lub demontażu zaworu bez użycia narzędzi.
Ze względu na duże powierzchnie otwarcia, minimalizują turbulencje, zapewniają niski spadek ciśnienia i zapewniają łagodne traktowanie produktów o niskiej i średniej lepkości. Rączka mechanicznie blokuje zawór w pozycji otwartej lub zamkniętej.
Do stosowania zaworów w istniejących zbiornikach, produkowane są również specjalne płytki adaptacyjne (adaptery) ułatwiające montaż; uwzględniają wymagania klienta.
Zawór składa się z jednej standardowej połówki zaworu, kołnierza do spawania, klapy z trzpieniem oraz uszczelki – całość zmontowana za pomocą śrub. Dzięki specjalnej konstrukcji kołnierza, stanowi on integralną część spawanej powierzchni zbiornika, co zapobiega stagnacji mediów.

■ ZALETY NAD STANDARDOWYM ZAWOREM KLAPOWYM MONTOWANYM NA ZBIORNIKU

Montaż zaworu w jednej płaszczyźnie z wewnętrzną ścianą zbiornika minimalizuje martwą przestrzeń.
Wysoka wartość CV.
Ze względu na duże powierzchnie otwarcia zawory VFF-BW minimalizują turbulencje i gwarantują niskie spadki ciśnienia.
Proste i szybkie otwarcie, 12-pozycyjna rączka (otwarcie 90º).

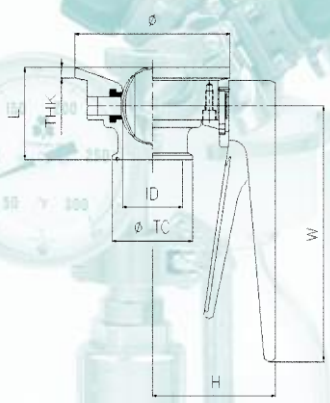

■ NORMY

Zawory klapowe VFF-BW są urządzeniami procesowymi, które należy stosować do czystych lub lepkich mediów płynnych z 2 grupy wg Europejskiej Dyrektywy Ciśnieniowej PED 97/23/CE, zgodnie z SEP "Sound Engineering Practice" (Art. 3, ust. 3).

■ WARUNKI PRACY

Minimalne/ maksymalne ciśnienie: próżnia/ 6 bar (g)
Minimalna/ maksymalna temperatura: 0°C / +150°C

Specjalne wykonania dostępne na życzenie: kołnierz do spawania o większym promieniu lub większej grubości, przedłużony króciec rurowy do spawania orbitalnego. W przypadku specjalnych zastosowań, stosujemy odpowiednie adaptery np. przy wymianie konwencjonalnego zaworu klapowego na zawór VFF-BW Aerre Inox. Rozwiązanie to sprawdza się także wtedy, gdy istnieje konieczność wcześniejszej dostawy kołnierza, niż zawór.

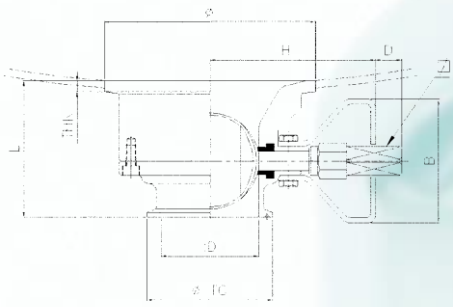

Zawory klapowe z klamrą do szybkiego montażu

■ ZALETY

- Zawory klapowe Aerre Inox serii **VFC** składają się z dwóch części obudowy, klapy, uszczelki oraz klamry.
- Zawory są dostępne wyłączenie z ręcznym sterowaniem – rączka jest na stałe przytwierdzona do klamry Clamp – dzięki temu możliwy jest szybki montaż i demontaż zaworu bez użycia narzędzi w czasie krótszym niż w standardowych zaworach klapowych.

■ WARUNKI PRACY

- Min/ max ciśnienie: próżnia / 10 bar (g)
- Min/ max temperatura: 0ºC / +150ºC

■ MATERIAŁ USZCZELNIENIA

- Silikon biały, zgodny z wymaganiami FDA.

■ STEROWANIE

- Zawór serii VFC dostępny tylko ze sterowaniem ręcznym.

■ WYKOŃCZENIE POWIERZCHNI

- Wewnętrzne wykończenie powierzchni: polerowane 0,5 mikrona lub lepsze.
- Zewnętrzne wykończenie powierzchni: lustrzane, polerowane.
- Inne wykończenia lub elektro-polerowanie zaworów dostępne na zapytanie.

■ ROZMIARY I PRZYŁĄCZA

- Clamp ASME-BPE: 1” – 4”
- Spaw: 1” – 4”

DOSTĘPNE TYLKO
STEROWANIE RĘCZNE

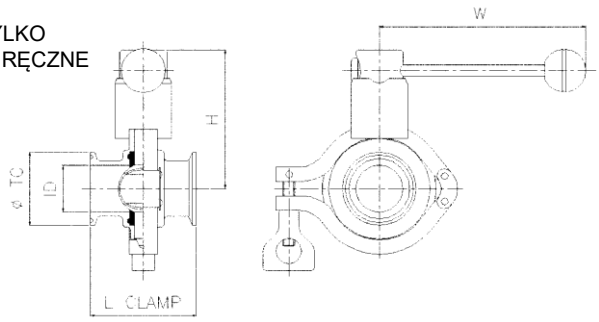

Informacje wymagane przy zamawianiu

Aby dokładnie określić wymagany produkt, zacznij od opisu i wybierz dodatkowe opcje – jak pokazano poniżej:

Typ zaworu	*Opcje*	*Rozmiar zaworu*	*Typ przyłącza wlot*	*Rozmiar przyłącza*	*Typ przyłącza wylot*	*Rozmiar przyłącza*	*Uszczelnienie*	*Sterowanie*	*Skrzynka czujników*	*Wykończenie powierzchni*	*Materiał*
VFS	**-**	**150**	**A**	**M**	**A**	**M**	**X**	**SAA**	**11**	**-11**	**A**

Typ zaworu	
VFS	Standard
VFC	Z klamrą
VFF	Dennicowy
Na zapytanie	

Opcje	
-	Standard
A	ATEX

Rozmiar zaworu	075	100	150	200	250	300	400	600	800	A10
	3/4"	1"	1 1/2"	2"	2 1/2"	3"	4"	6"	8"	10"
Rozmiar przyłącza	**H**	**J**	**M**	**N**	**O**	**P**	**R**	**V**	**W**	**X**
	3/4"	1"	1 1/2"	2"	2 1/2"	3"	4"	6"	8"	10"

Typ przyłącza wlot/wylot	Clamp	Spaw
ASME / BS	A	B
DIN	C	F
ISO	H	I
SMS	J	K
DIN 11851 gwint	O	
DIN 11851 st./n.	N	

Uszczelnienie	
X	Silikon
E	EPDM (do 2")
V	FKM (do 4")

Sterowanie	
M2P	Ręczne - 2 poz. Rączka nożycowa
MMP	Ręczne - 12 poz.
MEI	Ręczne - 2 poz. Rączka z gałką
SAA	Sił. pneum. pojed. działania
DAA	Sił. pneum. podw. działania
RCE	Sił. pneum. pojed. działania Inox
W	Płytka ISO 5211
	Goły trzpień
Inne na zapytanie	

Skrzynka czujników	
11	Skrzynka z 2 czujnikami mechanicznymi
12	Skrzynka z 2 czujnikami indukcyjnymi
13	Skrzynka z 2 czujnikami ind. ATEX
Inne na zapytanie	

Wykończenie powierzchni	
11	≤ 0,5 µm
81	≤ 0,2 µm
51	≤ 0,2 µm + elektropoler
Inne na zapytanie	

Materiał	
A	AISI 316L
B	1.4435
C	C22 Hastelloy
D	C276 Hastelloy
Inne na zapytanie	

ASEPTYCZNE ZAWORY PROBIERCZE

SANITARNE ZAWORY PROBIERCZE

ASEPTYCZNY POBÓR DO POJEMNIKÓW

ASEPTYCZNE ZAWORY DENNICOWE

ZAWORY ZWROTNE

ZAWORY KULOWE HIGIENICZNE

ZAWORY KLAPOWE

HIGIENICZNE WYMIENNIKI CIEPŁA

WZIERNIKI

ZŁĄCZA CLAMP

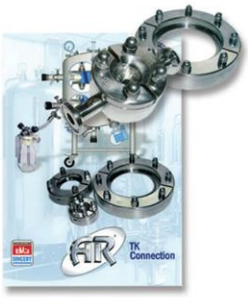

ZŁĄCZA HIGIENICZNE TK

SANITARNE WĘŻE ELASTYCZNE

MIKSERY MAGNETYCZNE

HIGIENICZNE ZAWORY MEMBRANOWE

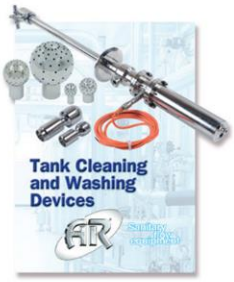

URZĄDZENIA MYJĄCE

HIGIENICZNE PŁYTKI BEZPIECZEŃSTWA

Sanitary
flow
equipment

AERRE INOX s.r.l.
Via Gerola, 4
I-26010 Fiesco (Cremona)
Tel. +39 0374 370 828 Fax +39 0374 370 833
www.aerreinox.it

AUSPOL ul. Rozwojowa 9, 33-100 Tarnów
tel. **+48 14 621 43 34**
armatura.procesowa@auspol.com.pl
www.auspol.com.pl

Więcej potrzebnych informacji na: armatura.procesowa@auspol.com.pl