# Zawory oddechowe typ 6132 Kieselmann

**Zawory oddechowe** są używane, aby zapobiegać nadciśnieniu oraz nieznacznemu podciśnieniu w zbiornikach.

**Dane techniczne:**

**Zastosowanie:** media gazowe oraz para

**Zasada działania:**
Funkcja nadciśnienia - zapobieganie niedopuszczalnym wartościom nadciśnienia gazowych mediów w zbiornikach, sekcjach instalacji. Ciśnienie otwarcia jest ustawione jako wyższe niż ciśnienie robocze. Zawór otwiera się (przeciwdziałając sile sprężyny) w momencie, gdy ciśnienie wzrośnie do wartości otwarcia.

Funkcja podciśnienia - zapobieganie niedopuszczalnym wartościom podciśnienia gazowych mediów w zbiornikach, sekcjach instalacji. Zawór otwiera się (przeciwdziałając sile sprężyny) w momencie, gdy ciśnienie spadnie poniżej wartości -0,05 bar.

**Ciśnienie otwarcia przy nadciśnieniu:**
+ 0.1 bar
+ 0.2 bar
+ 0.4 bar
+ 0.65 bar

**Ciśnienie otwarcia przy podciśnieniu:**
- 0.05 bar

**Rozmiar:** Gwint 1"

**Materiał:** AISI 304L

**Uszczelnienie:** VITON, EPDM, KALREZ

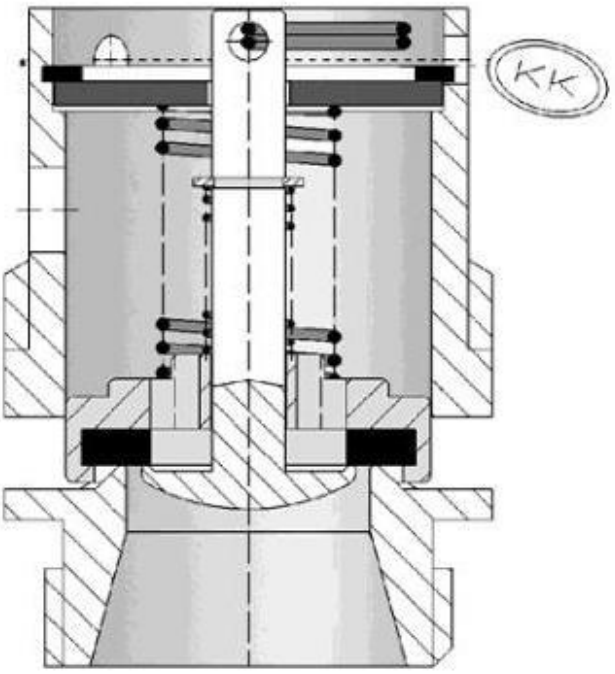


*Zawarte w dokumentacji informacje są aktualne na dzień tworzenia tej broszury. W celu sprawdzenia aktualnych danych skontaktuj się z naszym działem handlowym*

***AUSPOL ul. Rozwojowa 9, 33-100 Tarnów***
***tel. +48 14 621 43 34***
***armatura.procesowa@auspol.com.pl; www.auspol.com.pl***